ԱՆԿՅՈՒՆԱՅԻՆ ԾՊԵՂՆԱՈՏՔԻ ԵՎ ԾՊԵՂՆԱՈՏՔԻ ՄԻԱՑՄԱՆ ՀԱՆԳՈՒՅՑ

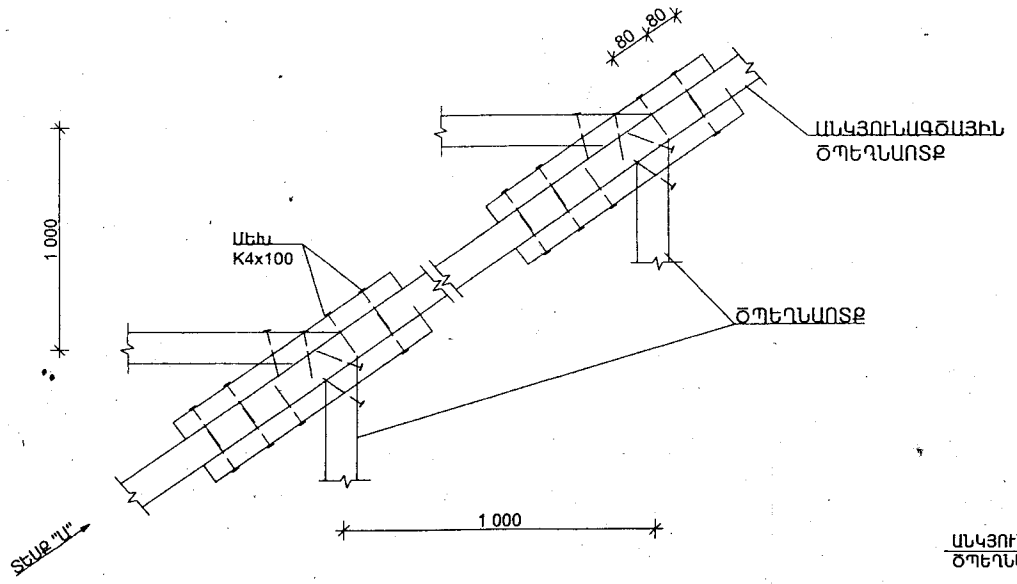

ԱՆԿՅՈՒՆԱԳԾԱՅԻՆ ԾՊԵՂՆԱՈՏՔԻ ԵՎ ԾՊԵՂՆԱՈՏՔԻ ՄԻԱՑՄԱՆ ՀԱՆԳՈՒՅՑ

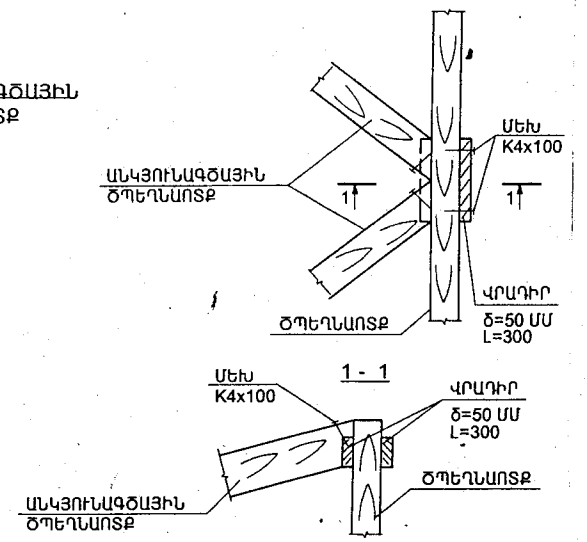

ՏԱՆԻՔԻ ՉԱԳԱՐԻ ՀԱՆԳՈՒՅՑ

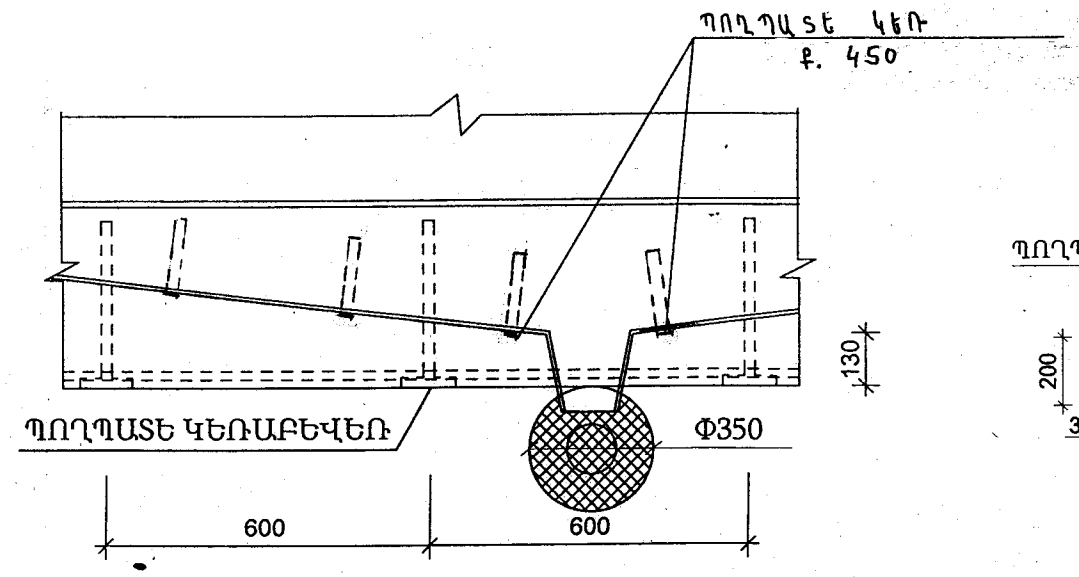

ՊՈՂՊԱՏԵ ԿԵՌԱԲԵՎԵՌ

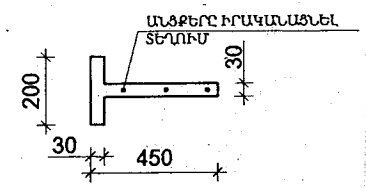

ՏԵՍՔ ԱՆԿՅՈՒՆԱՅԻՆ ԾՊԵՂՆԱՈՏՔԻ ԴԻՄԱՑԻՑ

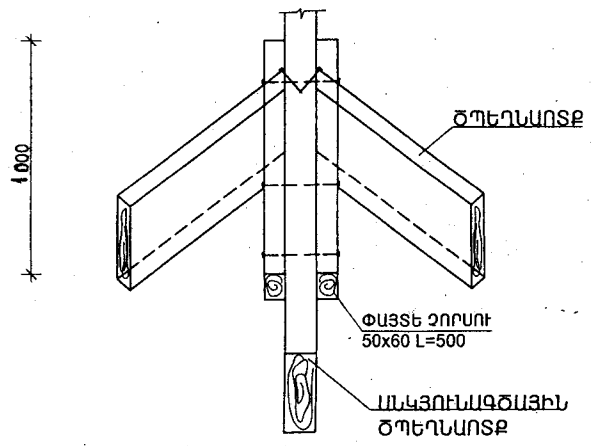

ՏԵՍՔ "Ա"

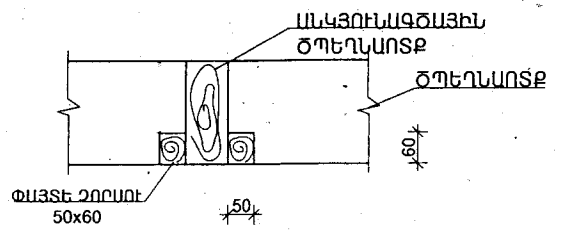

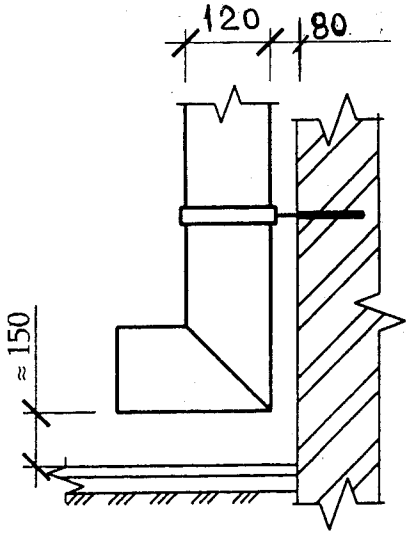

ՑՑԱՁՈՂ

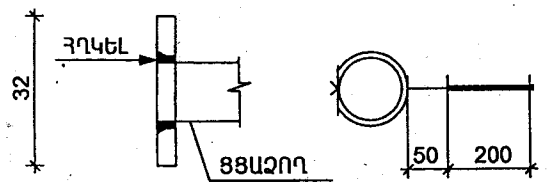

ՓԱՅՏԵ ԷԼԵՄԵՆՏՆԵՐԻ ԿԾՈՐԴՄԱՆ ՀԱՆԳՈՒՅԾ

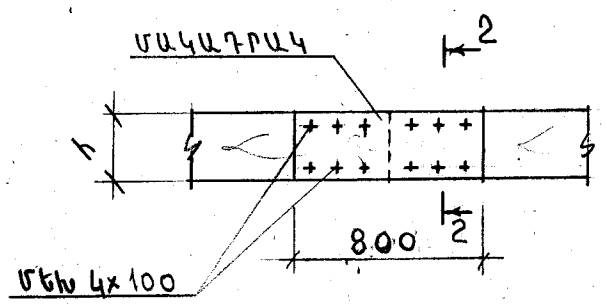

2 - 2

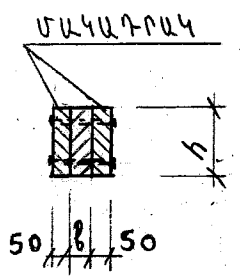

1. ՊՈՂՊԱՏԵ ԿԵՌԱԲԵՎԵՌԻ ՀԱՍՏՈՒԹՅՈՒՆԸ ՆՇԱՆԱԿԵԼ 5մմ, ԻՍԿ ՊՈՂՊԱՏԵ ԿԵՌԻ ՀԱՍՏՈՒԹՅՈՒՆԸ ՈՉ ՊԱԿԱՍ 5մմ-ԻՑ, ՊՈՂՊԱՏԵ ԿԵՌԱԲԵՎԵՌԻ ՎԵՐԵՎԻ ՄԱԿԵՐԵՍԸ ՊԵՏՔ Է ՀԱՎԱՍԱՐ ԼԻՆԻ ՏԱԽՏԱԿԱՍԱԾԻ ՎԵՌԵՎԻՄԱԿԵՐԵՍԻ, ՈՐԻ ՀԱՄԱՐ ՆԱԽՕՐՈՔ ՏԱԽՏԱԿԱՄԱԾԻ ՎՐԱ 600մմ ՔԱՅԼՈՎ ԻՐԱԿԱՆԱՑՆԵԼ ՓՈՐՎԱԾՔՆԵՐ ԿԵՌԱԲԵՎԵՌԻ ՀԱՍՏՈՒԹՅԱՄԲ
2. ՋՐԱՀԵՌԱՑՄԱՆ ԽՈՂՈՎԱԿՆԵՐԻ ԱՄՐԱՑՈՒՄԸ ՊԱՏԻՆ ԿԱՏԱՐՎՈՒՄ Է ՓԵՇԱՄԵԽԵՐԻ (ՑՑԱՁՈՂ) ԵՎ ԵՐԿԱԹԱԿԱՊԻ ՕԳՆՈՒԹՅԱՄԲ ՈՉ ԱՎԵԼ ՔԱՆ 1200մմ ՔԱՅԼՈՎ:
3. ԵՌԱԿՑՈՒՄԸ ԻՐԱԿԱՆԱՑՆԵԼ Э42А ՏԻՊԻ ԷԼԵԿՏՐՈԴՆԵՐՈՎ:

ՏՆՕՐԵՆ	Մ.ՀՈՒՍՆՅԱՆ		<<TTV-01>> ԱԶԱՏԱՄՈՒՏ ԳՅՈՒՂԻ ՄԱՆԿԱՊԱՐՏԵԶԻ ՄԵԿ ՄԱՍՆԱՇԵՆՔԻ ՎԵՐԱԿԱՌՈՒՑՈՒՄ		
ՆԳՁ	Ն.ՍՏԵՓԱՆՅԱՆ				
ՆԱԽԱԳԾԵՑ	Ն.ՍՏԵՓԱՆՅԱՆ		ՃԱՐՏԱՐԱՊԵՏԱՇԻՆԱՐԱՐԱԿԱՆ ՄԱՍ	ՓՈՒԼ	ԹԵՐԹ	ԹԵՐԹԵՐ
				ԱՆ	ՃՇ-63	69
			ՏԱՆԻՔԻ ՀԱՆԳՈՒՅՑՆԵՐ: ՏԱՆԻՔԻ ՉԱԳԱՐԻ ՀԱՆԳՈՒՅՑ:	«ՄԱՌԱ ԵՎ ԴՈՒՍՏՐԵՐ» ՍՊԸ	